Fenster – technische Details Premium 68

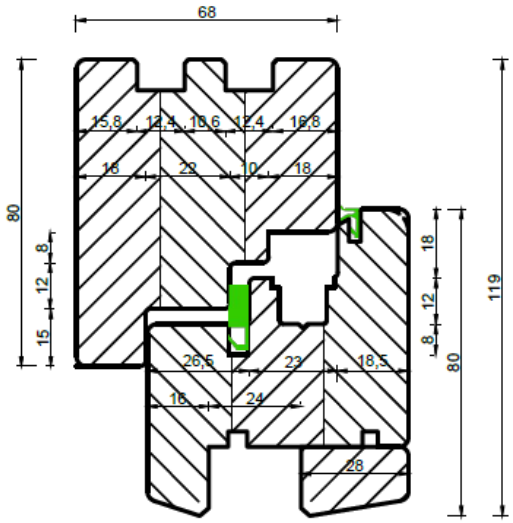

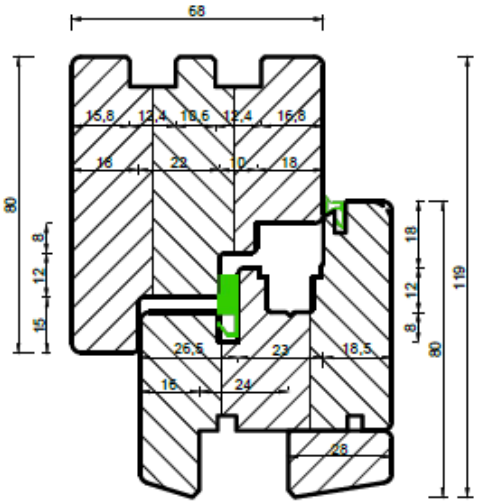

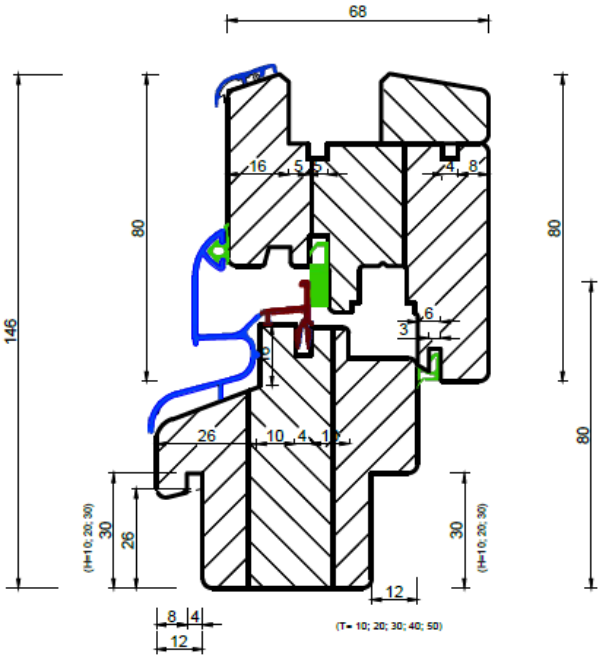

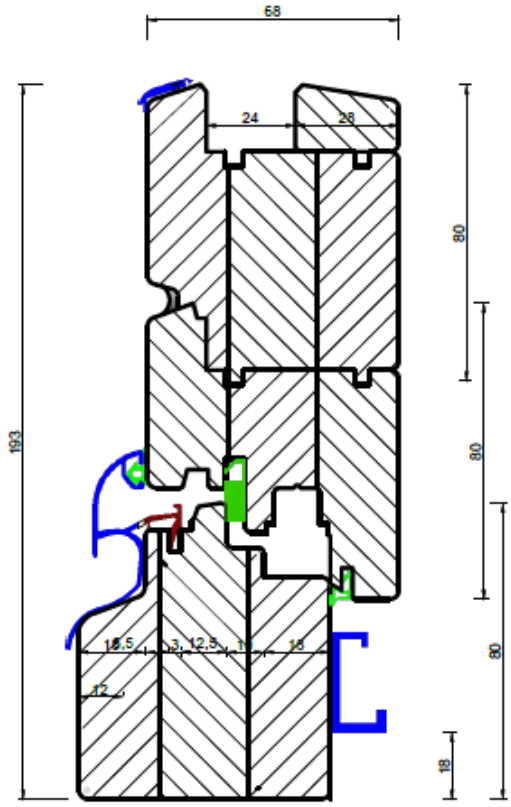

Senkrechter Schnitt

Parallel-Schiebekipp-Tür

Fenster – technische Details Premium 68

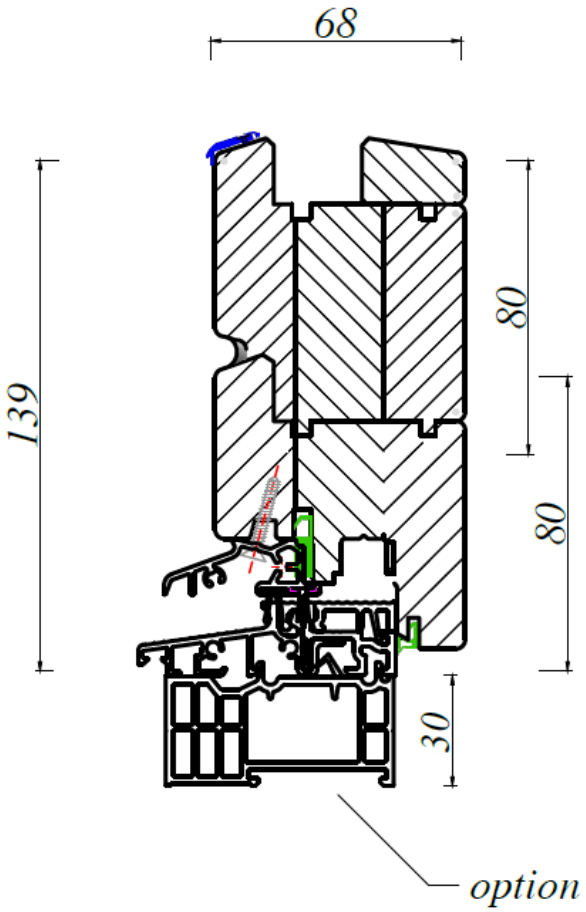

Tür mit flacher Aluminiumbodenschwelle

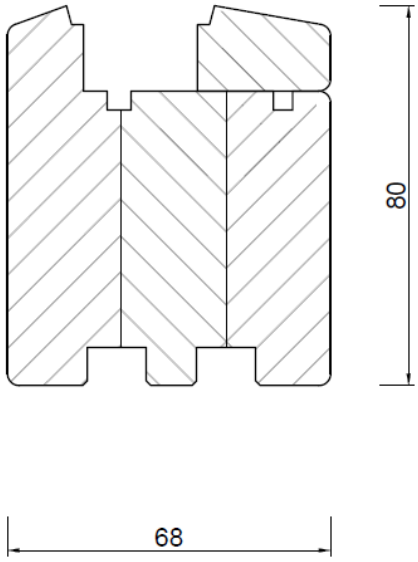

Festteil (FoF)

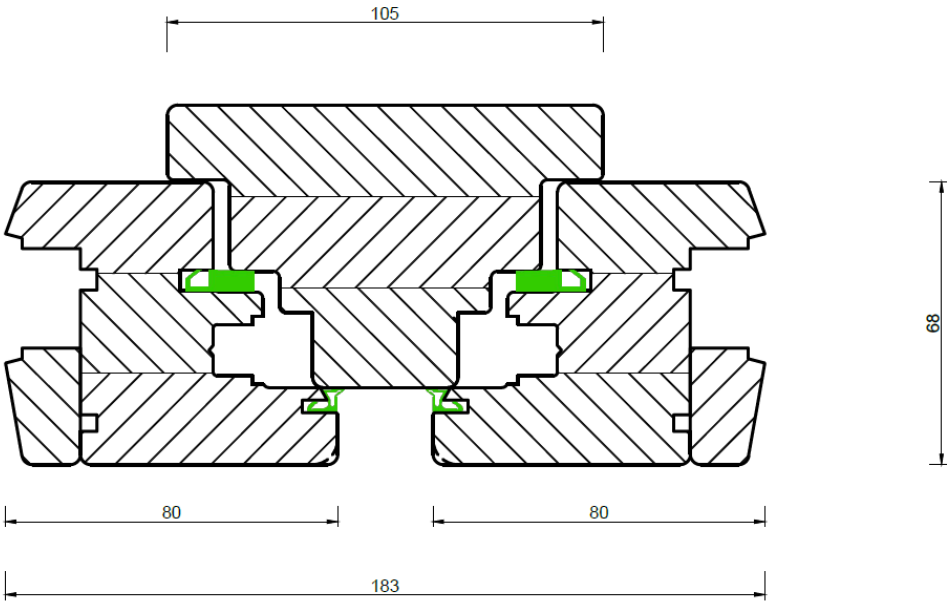

Fester Pfosten

Fenster – technische Details Premium 68

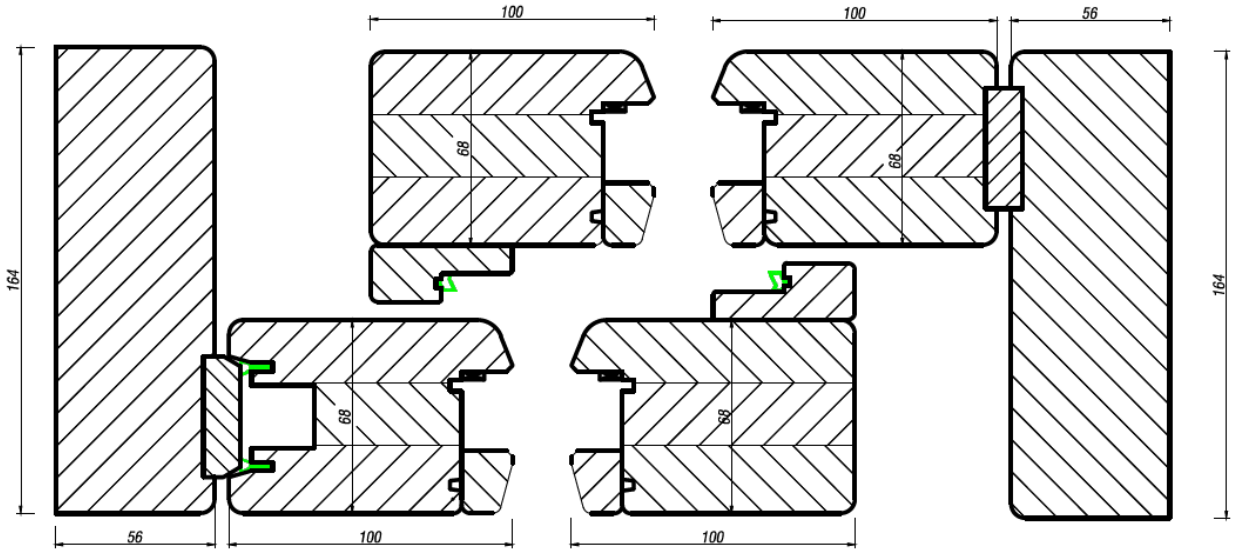

Hebeschiebetür
Senkrechter Schnitt

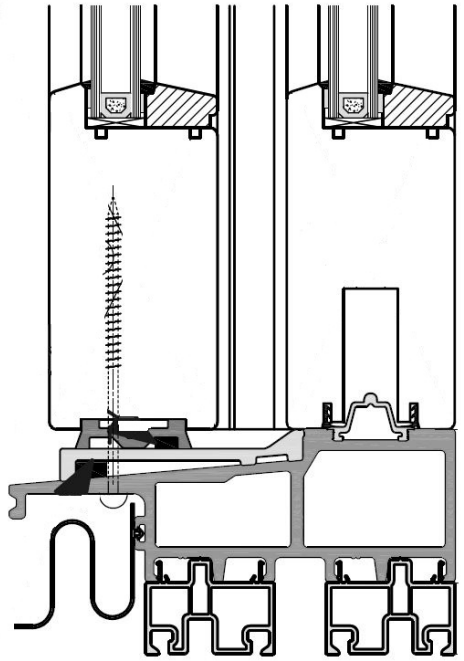

Hebeschiebetür
Anschluss-Situation

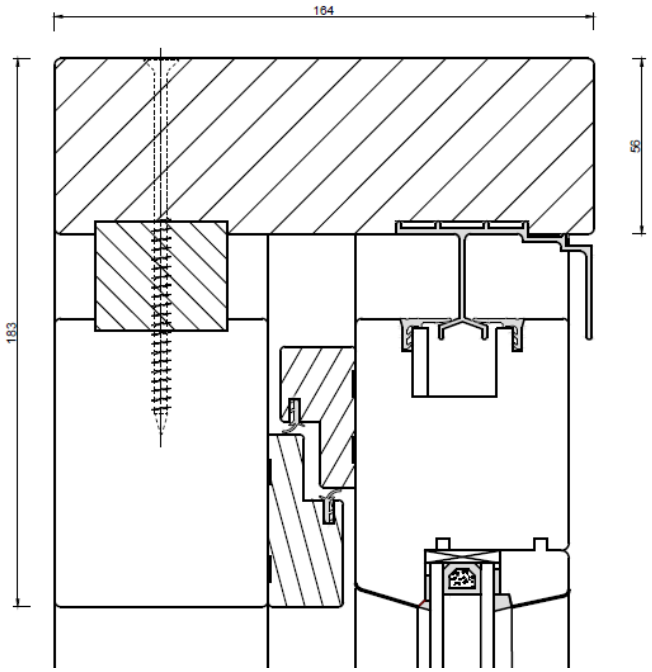

Hebeschiebetür
Schnitt Oben

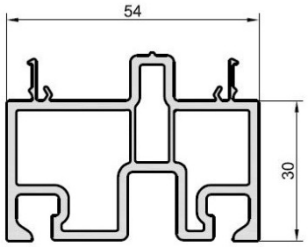

Hebeschiebetür
Verbreiterung

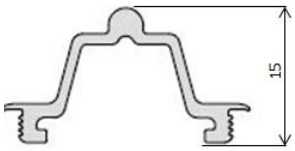

Hebeschiebetür
Anschluss

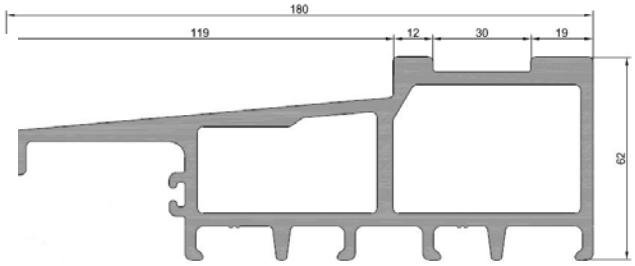

Hebeschiebetür
Wärmegedämmte Rohrschwelle

Fenster – technische Details Premium 88

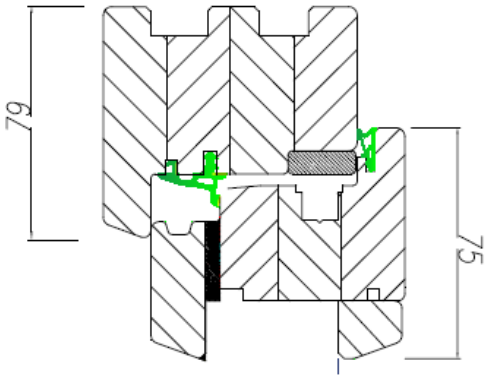

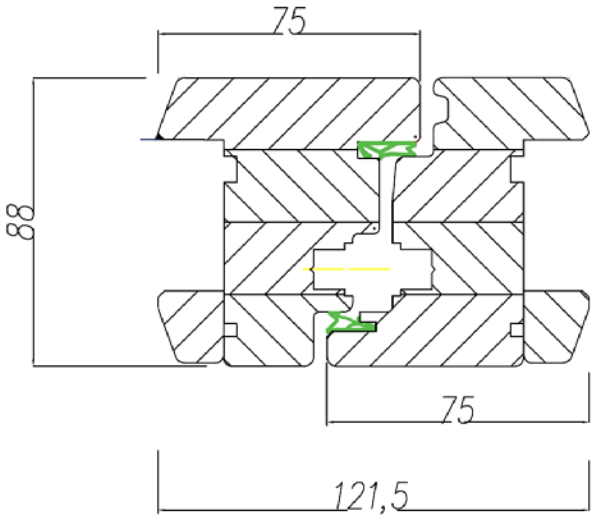

Stulp

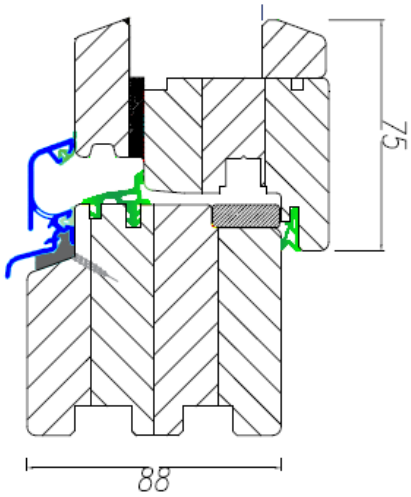

Senkrechter Schnitt

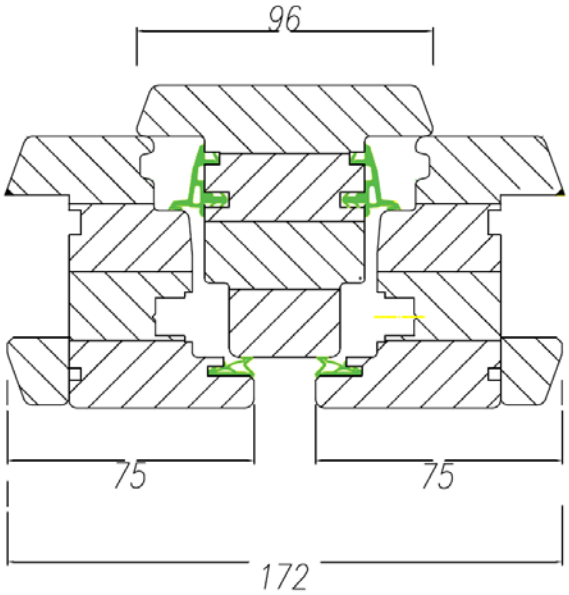

Fester Pfosten

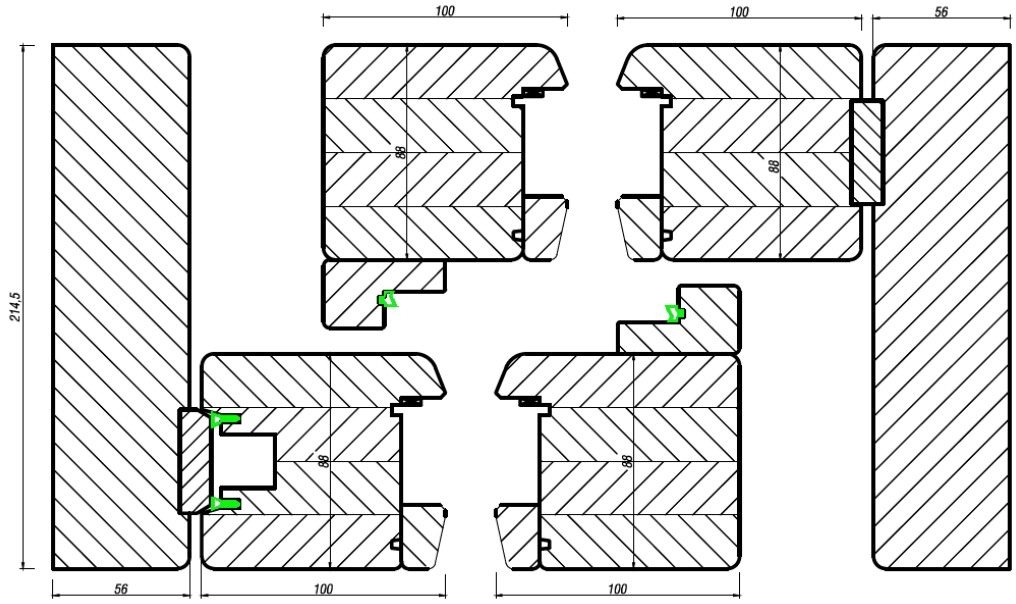

Hebeschiebetür

Fenster – technische Details Premium 105

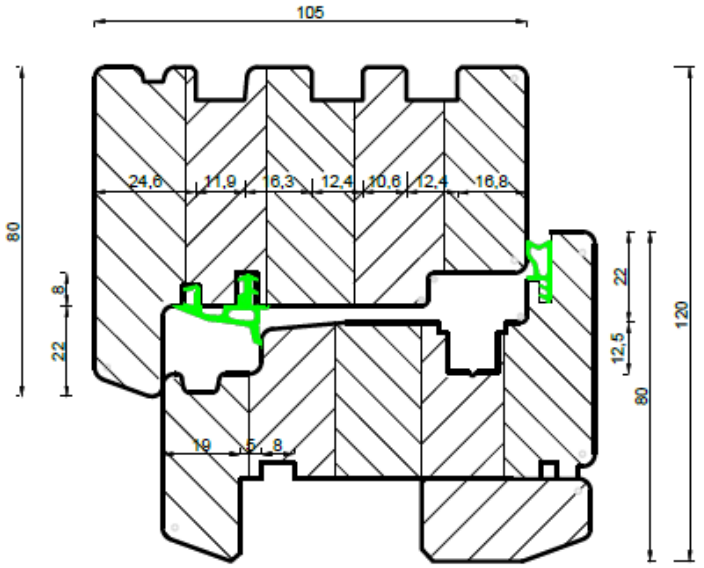

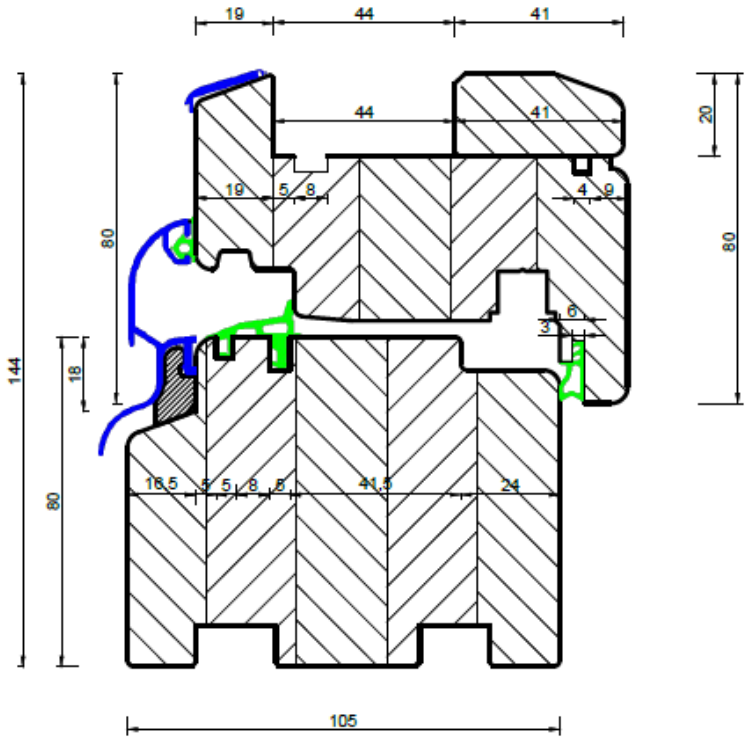

Senkrechter Schnitt

Haustür – technische Details Premium 68

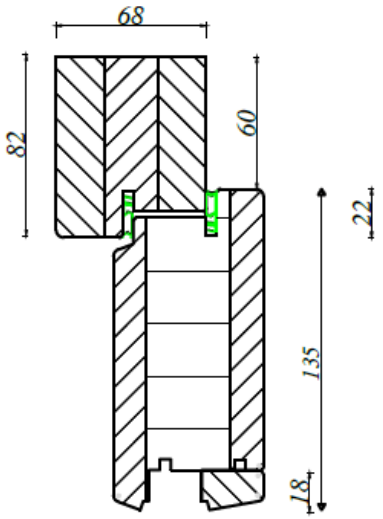

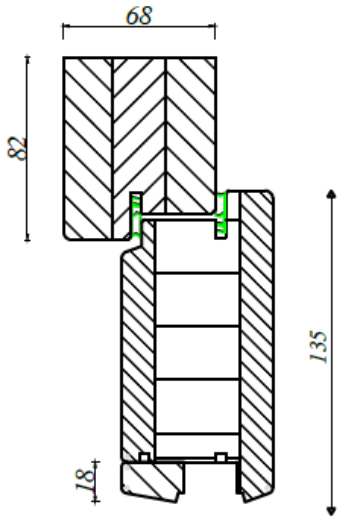

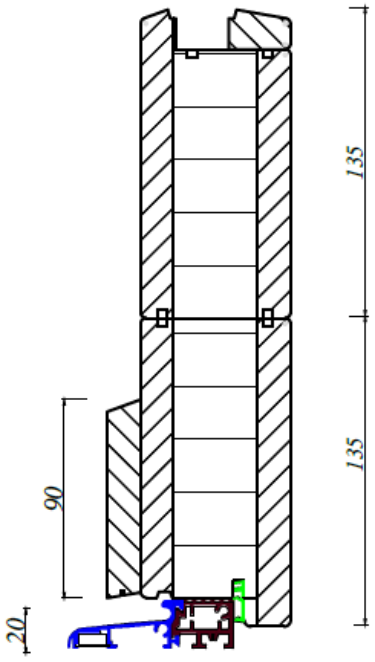

Senkrechter Schnitt
Haustür nach innen öffnend

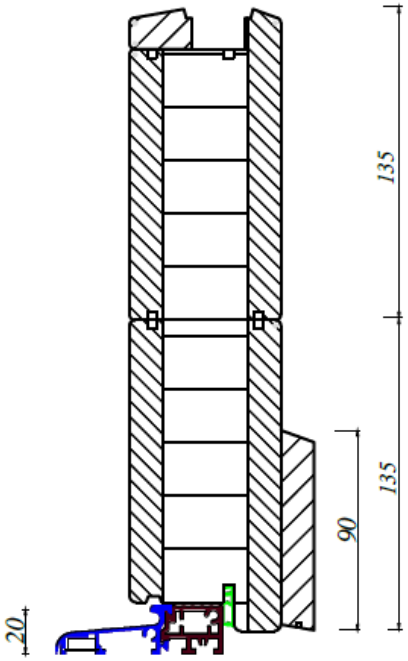

Senkrechter Schnitt
Haustür nach außen öffnend

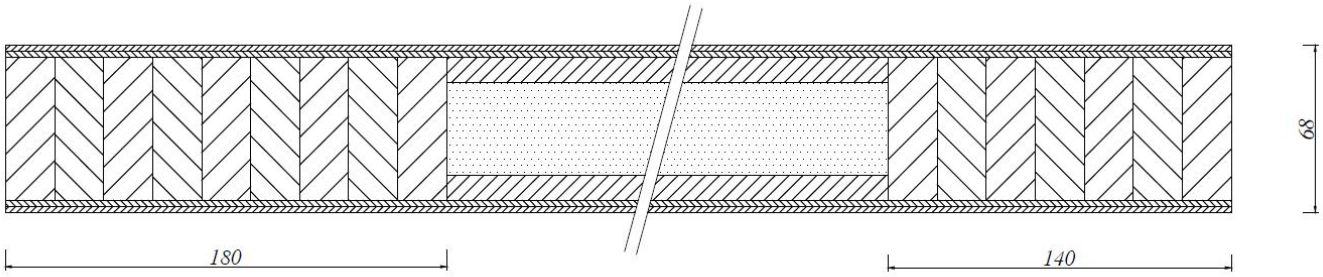

Waagerechter Schnitt
Haustür mit glattem Türblatt

Technische Details – Rollladenaufsatzelement

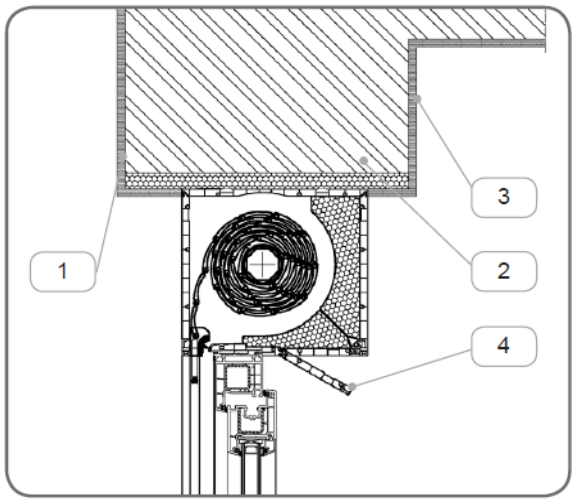

1 – Putz
2 – Mauerwerk
3 – Innenputz
4 – Revisionsklappe

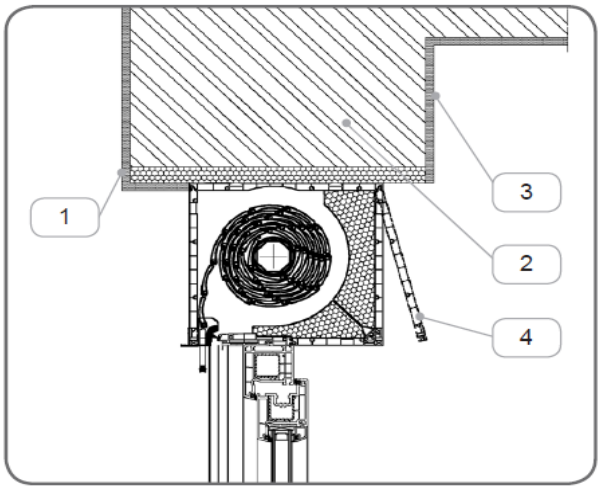

1 – Putz
2 – Mauerwerk
3 – Innenputz
4 – Revisionsklappe

Technische Details – Vorbaurollladen

Kasten schräg 45°

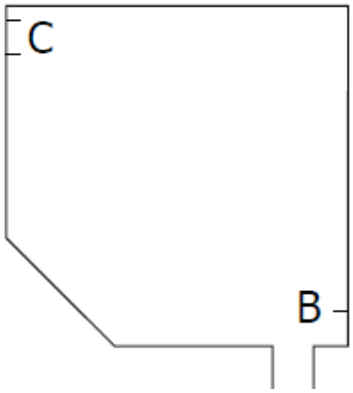

Kasten °rund

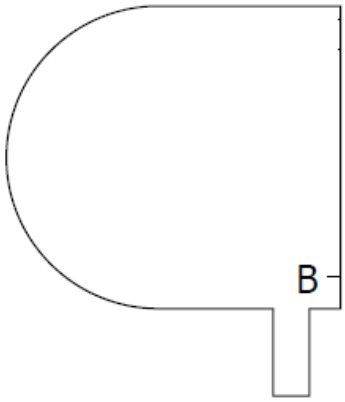

VBR an der Hauswand

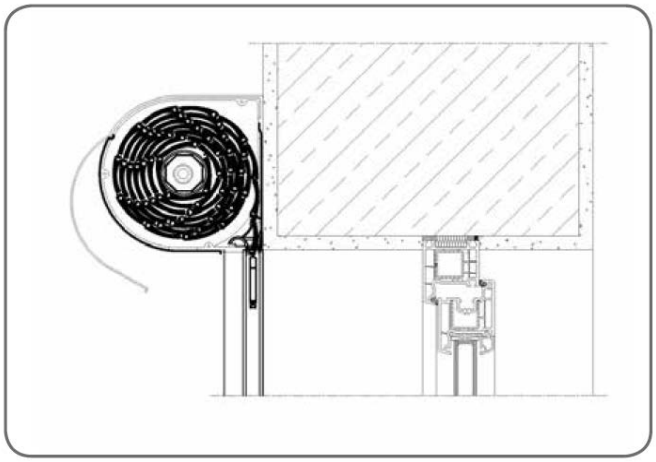

VBR in der Fensternische

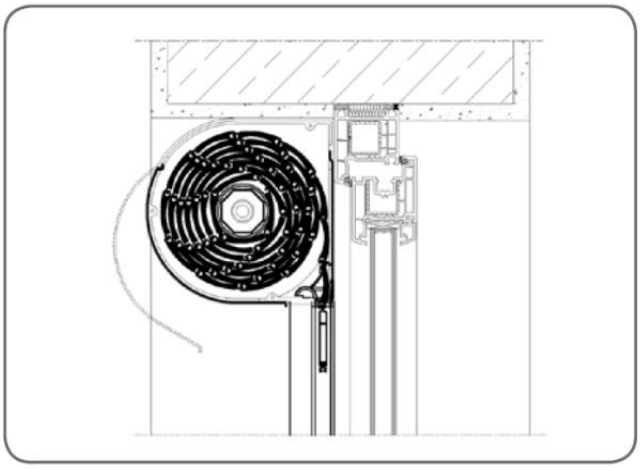

VBR an der Hauswand mit Insektenschutz

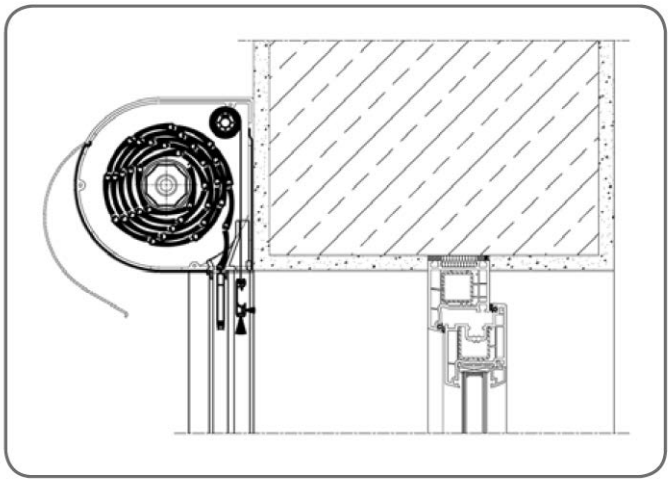

VBR in der Fensternische mit Insektenschutz

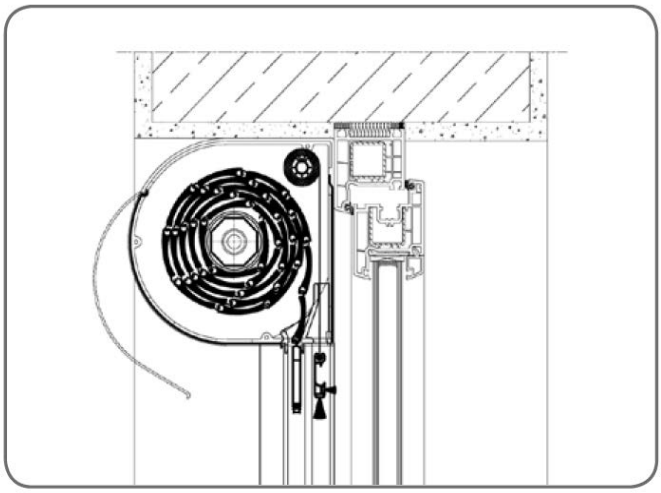

Denkmalschutzfenster – BUG- Stil (Flügel 80mm)

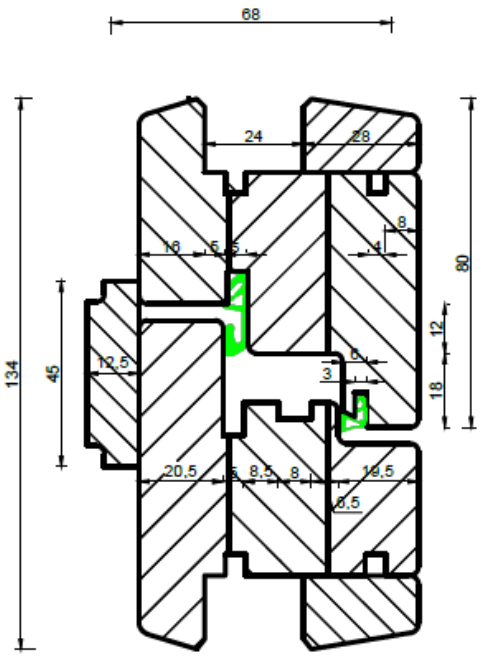

BUG- Stil System
Ausführung Stulp
Flügel 80mm
Premium 68

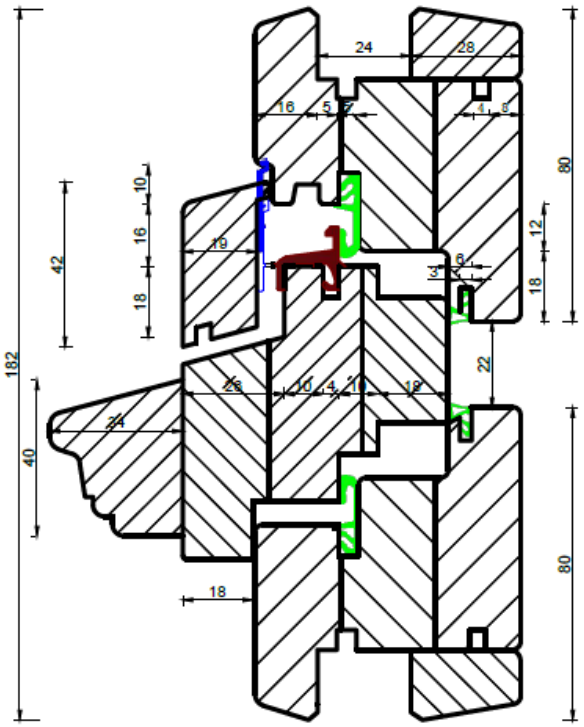

BUG- Stil System
Ausführung: Kämpfer
Flügel 80mm
Premium 68

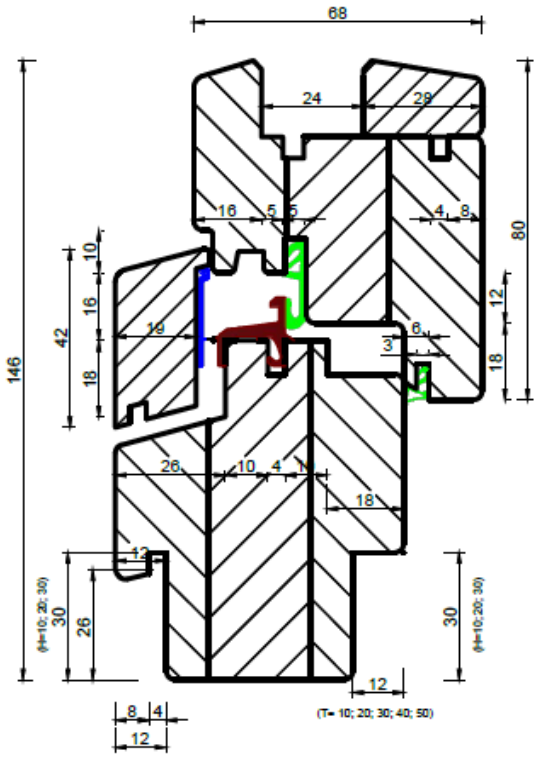

BUG- Stil System
Flügel 80mm
Premium 68

Denkmalschutzfenster – BUG- Stil (Flügel 70mm)

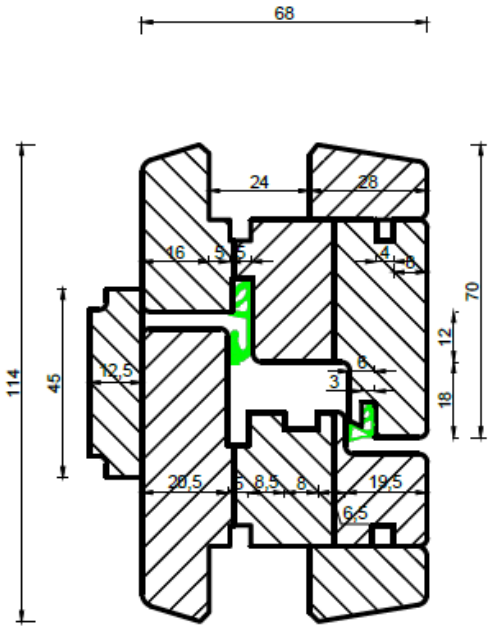

BUG- Stil System
Ausführung: Stulp
Flügel 70mm
Premium 68

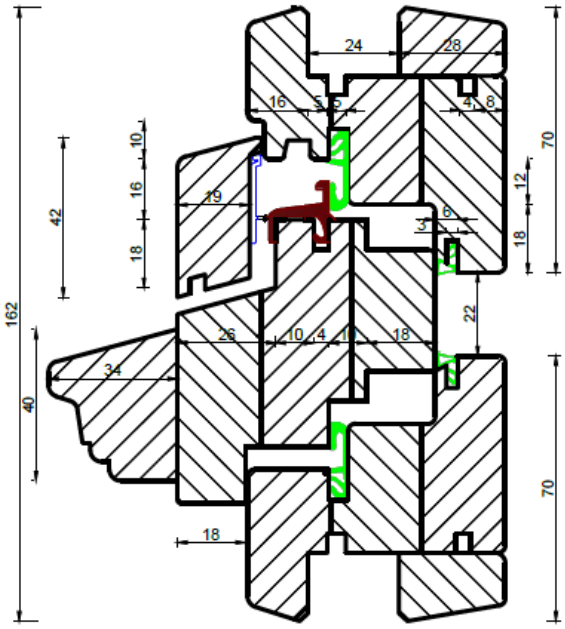

BUG- Stil System
Ausführung: Kämpfer
Flügel 70mm
Premium 68

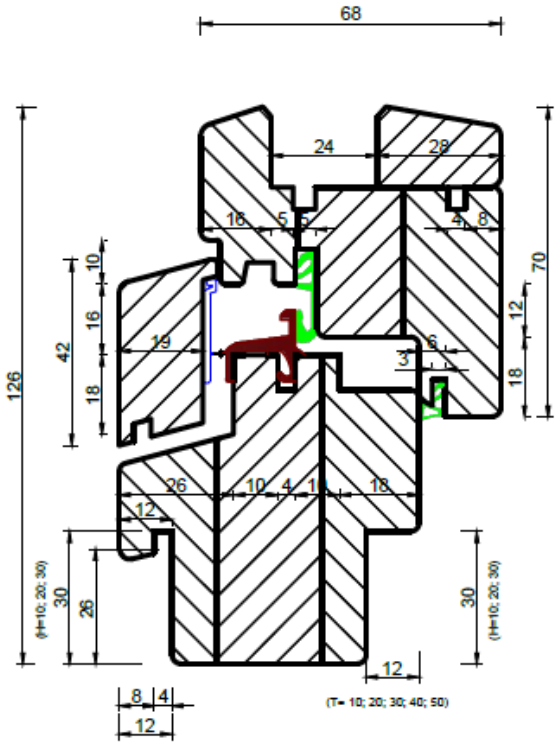

BUG- Stil System
Flügel 70mm
Premium 68

Denkmalschutzfenster – Nur- Holz System (Flügel 80mm)

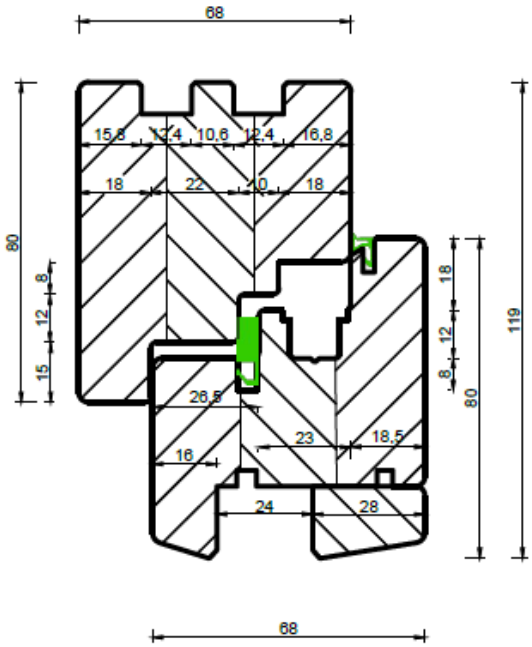

Nur- Holz System
Flügel 80mm
Premium 68

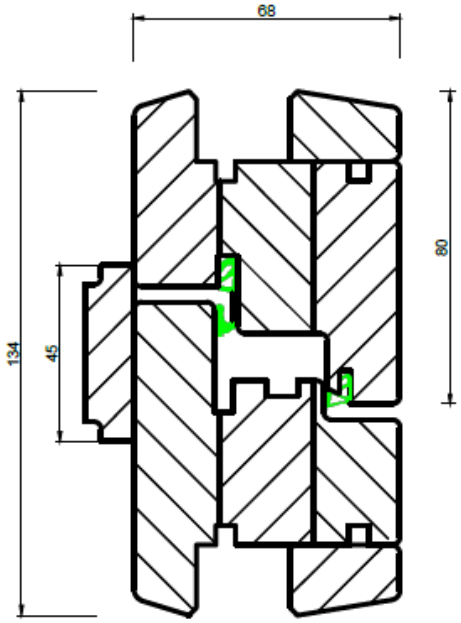

Nur- Holz System
Ausführung: Stulp
Flügel 80mm
Premium 68

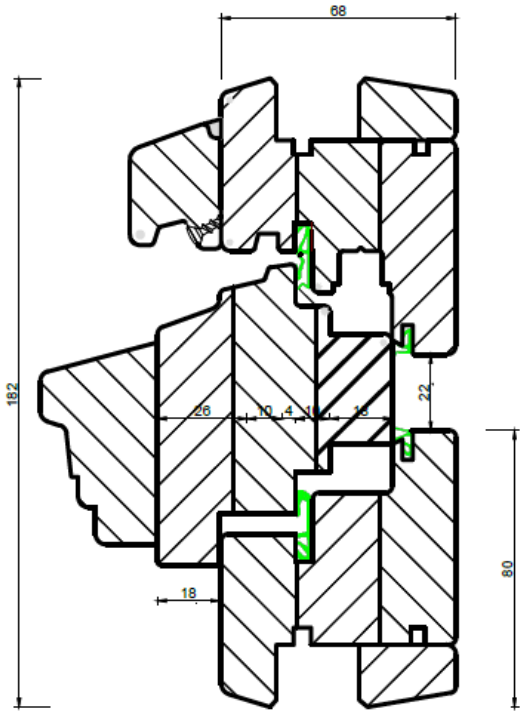

Nur- Holz System
Ausführung: Kämpfer
Flügel 80mm
Premium 68

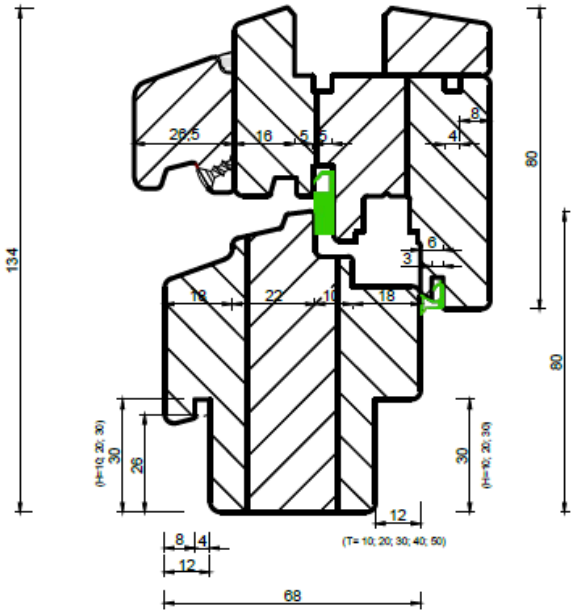

Nur- Holz System
Flügel 80mm
Premium 68

Denkmalschutzfenster – Nur- Holz System (Flügel 70mm)

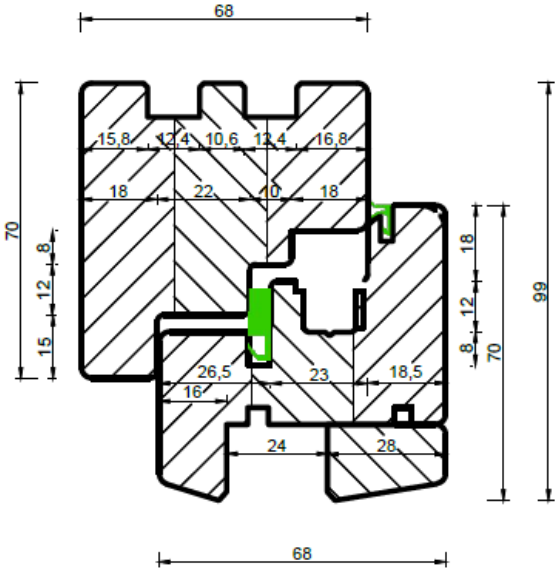

Nur- Holz System
Flügel 70mm
Premium 68

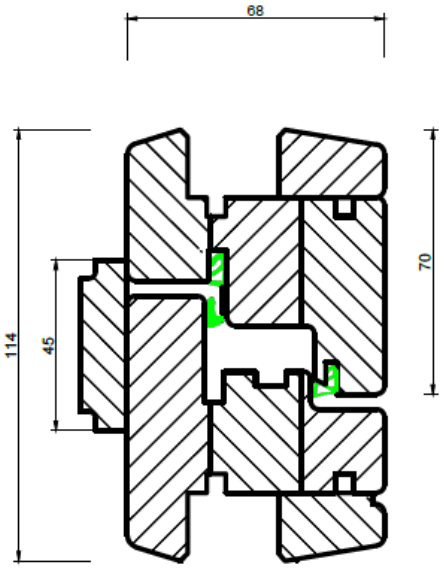

Nur- Holz System
Ausführung: Stulp
Flügel 70mm
Premium 68

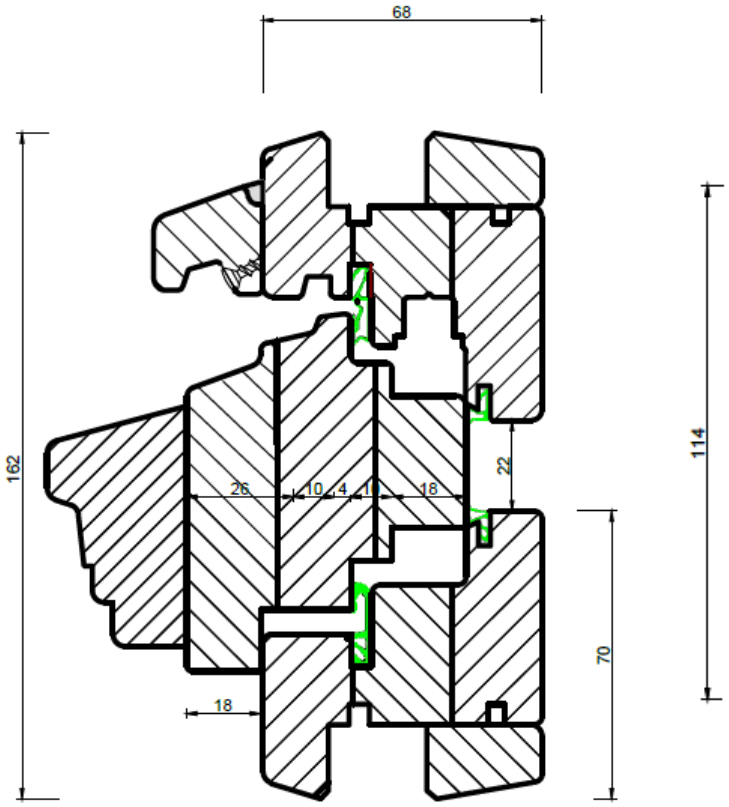

Nur- Holz System
Ausführung: Kämpfer
Flügel 70mm
Premium 68

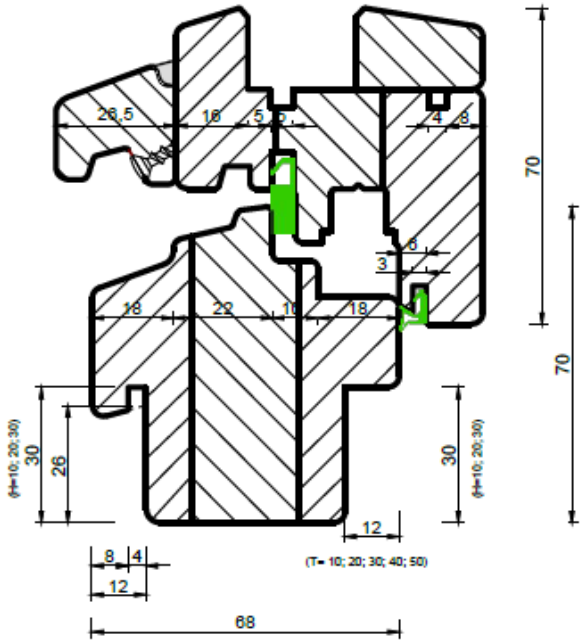

Nur- Holz System
Flügel 70mm
Premium 68

STOLMA
FACHHANDELSMARKE FÜR FENSTER UND TÜREN

Kapitelle / Zierköpfe

1G/GL 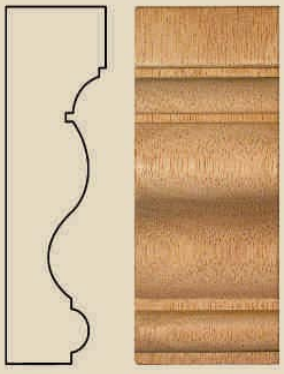 32 50 x 110	**1G** 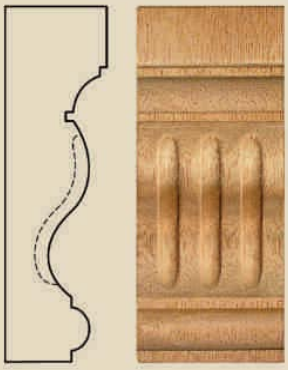 32 50 x 110
1G/G 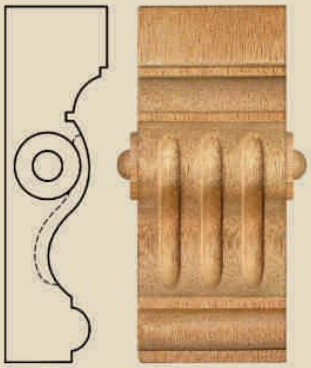 32 50 x 110	**1K** 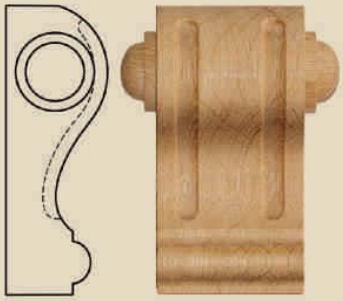 34 50 x 100
1D/GL 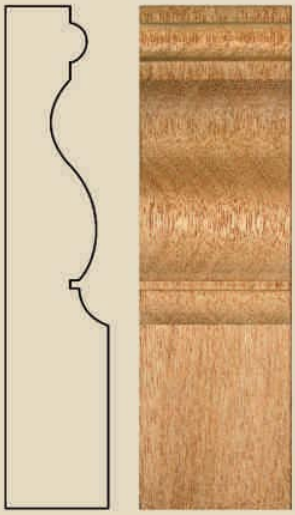 32 50 x 160	**1D** 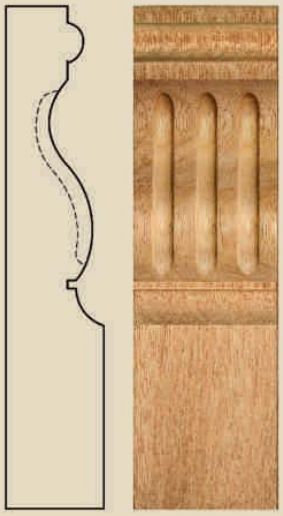 32 50 x 160

STOLMA
FACHHANDELSMARKE FÜR FENSTER UND TÜREN

Kapitelle / Zierköpfe

2G

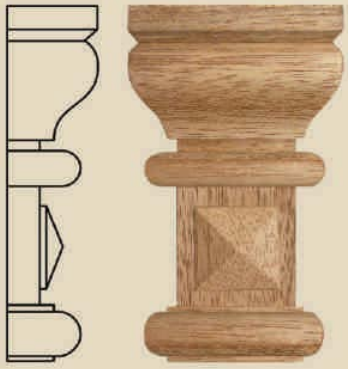

28 | 72 x 128

2G/R

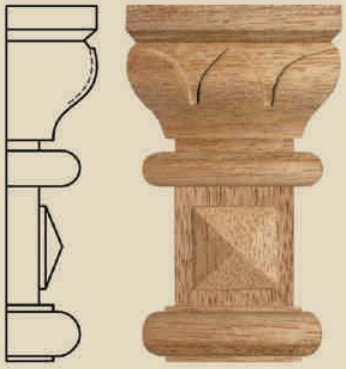

28 | 72 x 128

2G/2

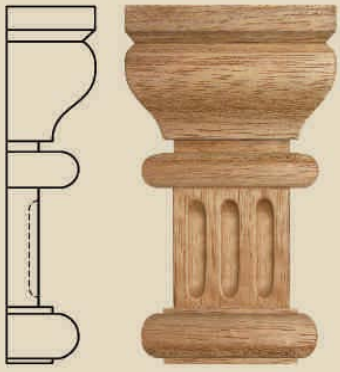

28 | 72 x 128

2S

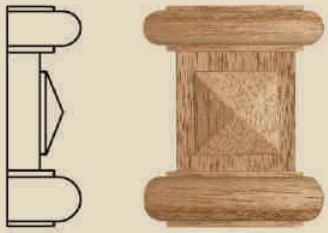

24 | 62 x 74

2S/2

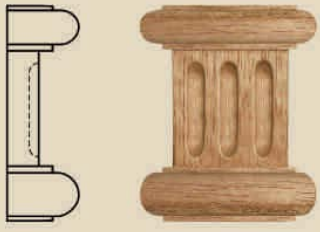

24 | 62 x 74

2D

28 | 72 x 102

2D/R

28 | 72 x 102

2D/2

28 | 72 x 102

Kapitelle / Zierköpfe

2G/95

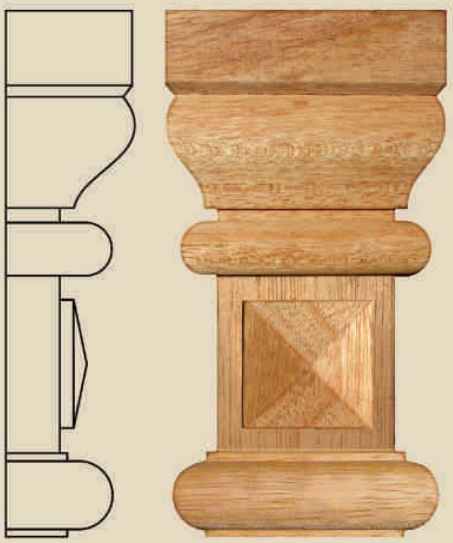

44 95 x 178

2G/2/95

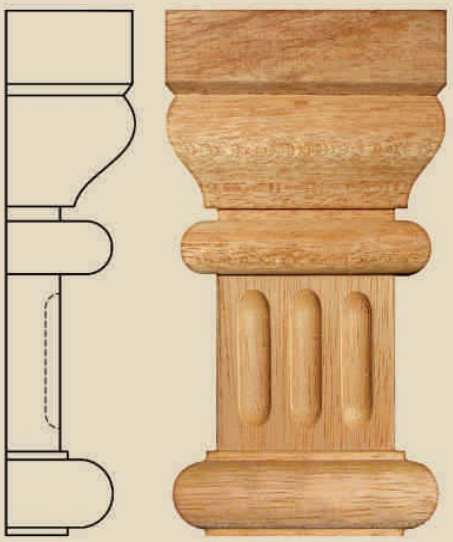

44 95 x 178

2D/95

44 95 x 116

Kapitelle / Zierköpfe

3G/GL

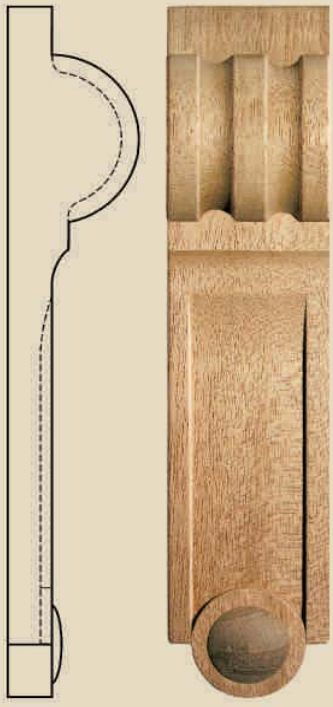

40 50 x 220

33

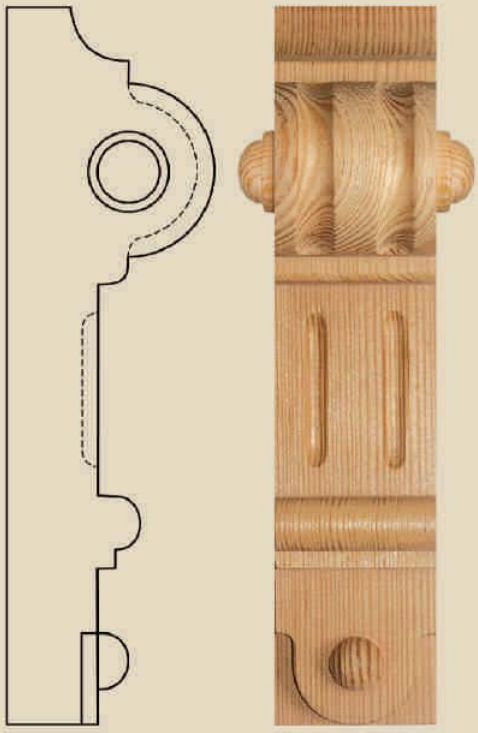

66 50 x 226

4G

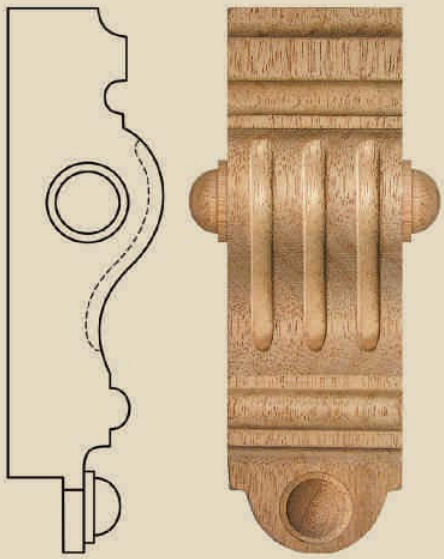

48 54 x 164

4D

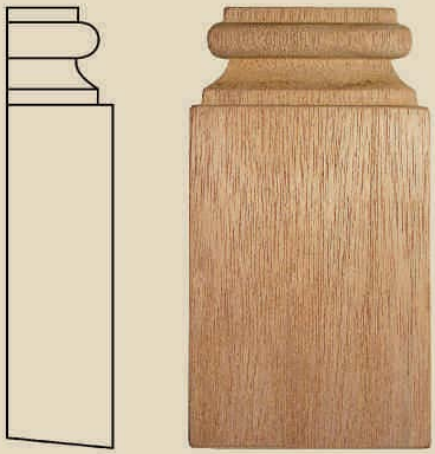

32 80 x 148

Bestellhilfe

Für Ihre Fenster können Sie folgende Ausführung auswählen:

RF - Rollladenleisten Montage oben

Ohne Ausfräsung

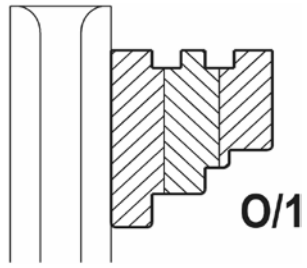

Höhe in mm angeben

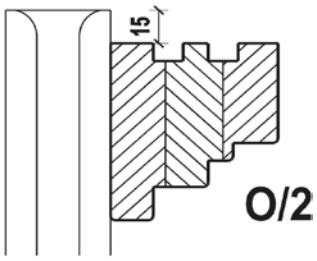

+ 15 mm

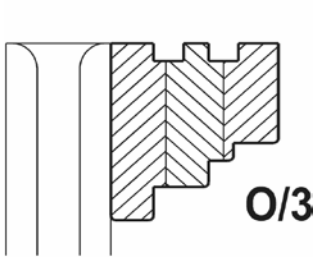

bündig

Mit Ausfräsung für Revisionsdeckel

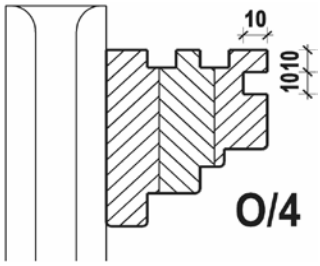

Höhe in mm angeben

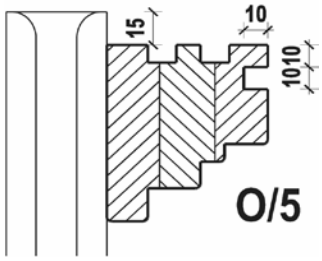

+ 15 mm

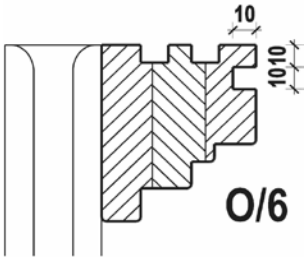

bündig

Um das Haken des Rollladenpanzers am Fensterrahmen zu verhindern,
wird außenseitig der Fensterrahmen abgerundet.

RF - Rollladenleisten Montage unten

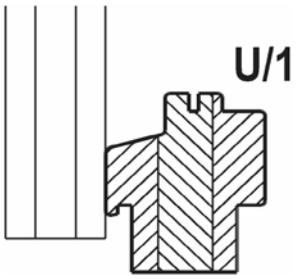

gerade Maß??

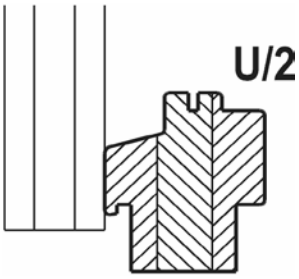

gerade + 7 mm

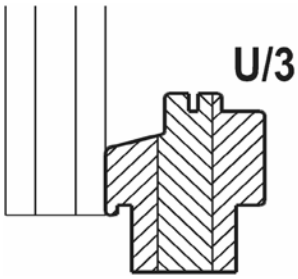

gerade bündig

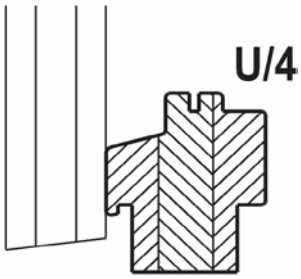

7° schräg Maß??

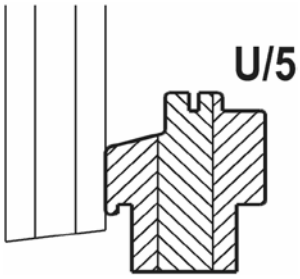

7° schräg + 7 mm

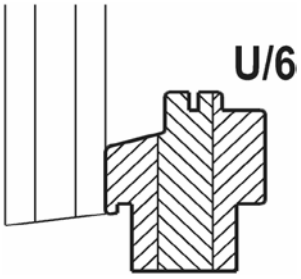

7 ° schräg bündig

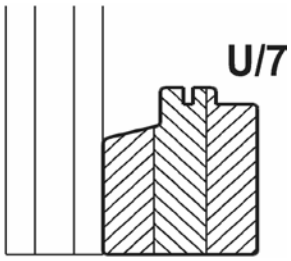

gerade bündig

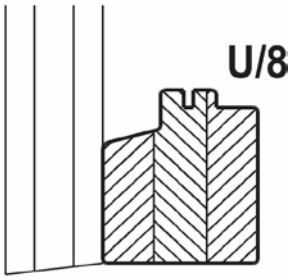

7° schräg bündig

Bestellhilfe

Für Ihre Fenster können Sie folgende Ausführungen/Zubehör auswählen:

FBA - Fensterbankausfräsung

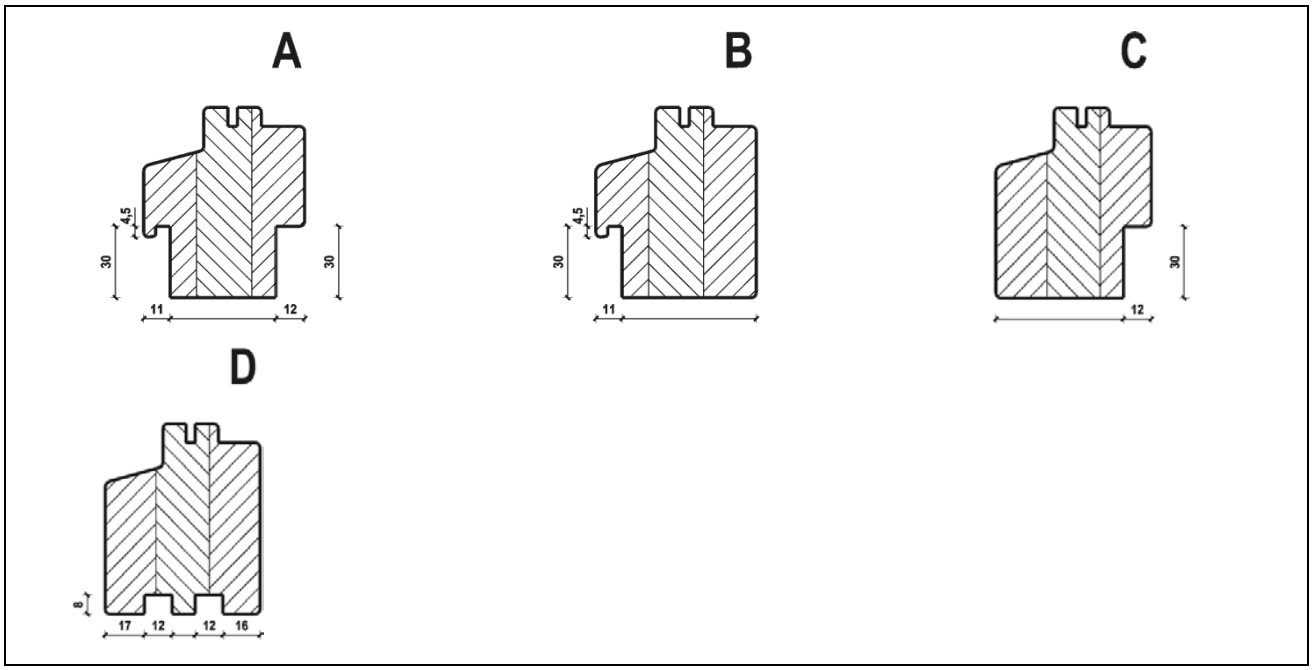

Regenschienen (Thermisch getrennt)

EV1: Eloxal Naturton	BC 2,5: Eloxal mittelbronze
BC 4: Eloxal dunkelbronze	RAL 9016: Thermolack weiß
Die Farbübersicht der Regenschienen finden Sie unter http://www.stolma.de/ Regenschienen in der RAL Lackierung sind auch möglich, Preis auf Anfrage.	

Fensteroliven

F1: Aluminium – silberfarbig eloxiert (EV1)	F2: Aluminium – neusilberfarbig eloxiert
F4: Aluminium – bronzefarbig eloxiert	F9: Aluminium – stahlfarbig eloxiert
F8077: Aluminium – braun seidenglänzend	F9016: Aluminium – verkehrsweiß
Die Farbübersicht der Griffe finden Sie in einem Hoppe-Prospekt unter http://www.stolma.de/	

Beschlagabdeckungen

F1 Silber eloxiert	F2 Braun glänzend	F3 Neusilber eloxiert
F4 Bronze eloxiert	F5 Weiß	F6 Titan matt
F7 Gold		
Alle Beschlagabdeckungen finden Sie auch unter http://www.stolma.de/		

Silikon

S1: Transparent	S2: Weiß	S3: Grau
S4: Schwarz	S5: Hellbraun	S6: Dunkelbraun